Czujnik położenia

GUARDIAL DTS

(Digital Tilt Sensor)

Czujnik położenia DS-01 jest nowoczesnym czujnikiem wykrywającym zmianę położenia pojazdu lub motocykla. Działanie jego oparte jest o dwuosiowy (oś X i oś Y) bezobsługowy czujnik przyspieszenia ziemskiego. Zmiana położenia pojazdu powoduje zmianę przyspieszenia wykrywanego przez czujnik co w połączeniu z mikroprocesorową techniką pozwala zastosować go w dowolnym systemie alarmowym chroniącym pojazd lub motocykl.

Zaletą czujnika jest duża czułość, odporność na zakłócenia i zmiany temperatury oraz dowolność montażu (brak wyróżnionego kierunku) przy zachowaniu dobrych parametrów. Brak elementów regulacyjnych oraz autoadaptacja do każdego położenia spoczynkowego pojazdu niezwykle ułatwiają montaż czujnika oraz czynią go niezawodnym narzędziem do sygnalizacji zmiany położenia chronionego pojazdu.
Czujnik ropoczyna pracę po 60 sekundach od włączenia lub, jeśli zapłon jest włączony po 60 sekundach od wyłączenia zapłonu. W tym czasie następuje kalibracja i ustalana jest pozycja początkowa pojazdu.

Zalecenia montażowe:
Montować najlepiej w środkowej części pojazdu pod kątem nie większym niż 40 stopni do poziomu. Jeśli czujnik pracuje z alarmem, wtedy biały przewód (wejście zapłonu) można zostawić nie podłączony, jeśli natomiast ma pracować samodzielnie z systemem monitoringu wtedy biały przewód podłączyć pod "+12V po zapłonie".

Dane techniczne:

Napięcie zasilania	9-15V
Pobór prądu	< 4,5mA
Czułość	< 1,5 stopnia
Temperaturowy zakres pracy	-35C - +80C
Czas reakcji	< 1,3s
Czas opoźnienia po włączeniu(wyłączeniu zapłonu)	60s
Czas stanu aktywnego na wyjściu	1s
Czas przerwy między alarmami	2s
Obciążalność wyjścia	max 100mA
Wymiary	55x21x7 mm

Kolory przewodów:
Czerwony: +12V
Czarny: masa
Zielony: Sygnał (wyjście minusowe)
Biały: +12V po zapłonie (wejście)

Digital Systems

SCHEMATY PODŁĄCZENIA czujnika GUARDIAL DTS

Przy współpracy z dowolnym alarmem

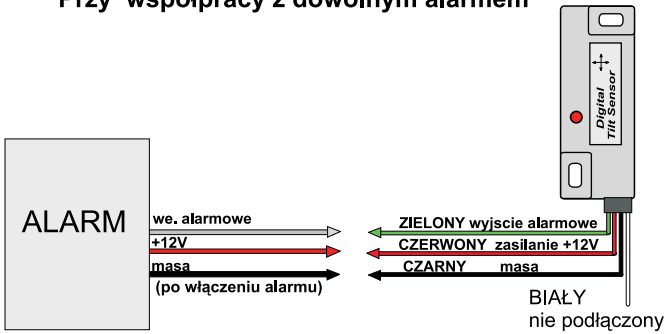
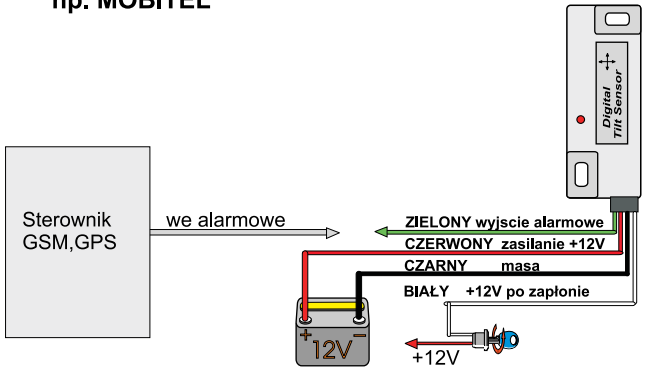
Przy współpracy z systemami GSM,GPS np. MOBITEL