Ampio

www.ampio.pl

INSTRUKCJA MONTAŻU I PROGRAMOWANIA ALARMU AMPIO BP

Instrukcja montażu

- **Montaż musi być wykonany zgodnie z niniejszą instrukcją.**
- **Wszystkie połączenia z instalacją samochodową muszą być lutowane i izolowane.**
- **Nie należy odcinać obwodów, które mogą powodować zagrożenie podróżujących pojazdem, oraz innych użytkowników drogi.**
- **Syrenka alarmowa powinna być zamontowana w miejscu z którego będzie dobrze słyszalna, z dala od źródeł ciepła tak aby w kopułce syrenki nie gromadziła się woda.**
- **W przypadku stosowania syrenki z własnym zasilaniem umożliwić łatwo dostęp do stacyjki syrenki.**
- **Wszelkie ingerencje w system alarmowy mogą być wykonywane jedynie przez autoryzowany serwis.**
- **Za wszystkie samodzielne ingerencje w system alarmowy odpowiedzialność ponosi właściciel urządzenia.**

Centralka alarmowa Ampio BP została tak zaprojektowana aby można było dostosować działanie systemu w zależności od potrzeb użytkownika. Dzięki wielu programowalnym parametrom można zmienić działanie całego systemu alarmowego. Niektóre z modyfikacji są dozwolone jedynie w autoryzowanych punktach montażowych.

Programowanie parametrów centralki

Jeżeli chcemy zmieniać parametry centralki należy przeprowadzić poniższą procedurę:

Wejście w tryb programowania

- wprowadzić PIN instalatora (domyślnie 876) przyciskając odpowiednią ilość razy przycisk (każda cyfra zostanie potwierdzona dźwiękiem buzzera). Przerwy między kolejnymi cyframi nie powinny wynosić więcej niż 10 sekund. Wejście w tryb programowania potwierdzone zostanie dźwiękiem buzzera i zapaleniem diody LED.

- teraz gdy już jesteśmy w trybie programowania wybieramy, jedną z dostępnych poniżej funkcji:

Konfiguracja centralki

- W zależności od tego które funkcje chcemy zmieniać wciskamy odpowiednia ilość razy przycisk antynapadu:

1 raz - Wybieranie samochodów z listy programów
2 razy - Zmiana parametrów centralki
4 razy - Zmiana kodów PIN
5 razy - Sprawdzanie wersji centralki alarmowej
6 razy - Uczenie impulsów zamka centralnego (proste)
10 razy - Przywracanie ustawień fabrycznych

PUNKT 1.2 - Zmiana parametrów centralki

- wprowadzić PIN instalatora (domyślnie 876) przyciskając odpowiednią ilość razy przycisk (każda cyfra zostanie potwierdzona dźwiękiem buzzera). Przerwy między kolejnymi cyframi nie powinny wynosić więcej niż 10 sekund. Wejście w tryb programowania potwierdzone zostanie dźwiękiem buzzera i zapaleniem diody LED.

- przyciskamy dwa razy przycisk (zmiana parametrów)

- w zależności od tego który parametr chcemy zmieniać wpisujemy przyciskiem dwu cyfrowy numer parametru (potwierdzone zostanie to dźwiękiem buzzera):
  np. gdy chcemy zmienić parametr 1 - 4 (komfort) wciskamy przycisk jeden raz, czekamy ok 1 sekundy i wciskamy przycisk cztery razy

- jeżeli chcemy ustawić parametr na **ON - jeden raz** naciskamy przycisk , jeżeli chcemy ustawić parametr na **OFF - dwa razy** naciskamy przycisk .
  Aktualna wartość parametru jest reprezentowana przez stan diody LED. Jeśli parametr jest ustawiony (ON) dioda się świeci (potwierdzone zostanie to krótkim beep buzzera). Jeśli jest nie jest ustawiony (OFF) dioda jest zgaszona (potwierdzone to zostanie dłuższym dźwiękiem bzz buzzera).

- teraz możemy wybrać następny numer parametru tak jak robiliśmy to wcześniej i znów zmienić jego ustawienie lub jeśli chcemy zakończyć programowanie - przytrzymujemy przycisk antynapadu przez 1 sekundę, potwierdzone zostanie to dźwiękiem buzzera - **parametry zostały zapamiętane**.
  Jeśli chcemy opuścić tryb programowania **bez zapamiętywania** parametrów należy przycisnąć przycisk antynapadu 11 lub więcej razy. Potwierdzone to zostanie niskim dźwiękiem bzz buzera.

LISTA PARAMETRÓW

NR PARAMETRU	*OPIS*	*1x PRZYCISK (ON)*	*2x PRZYCISK (OFF)*
1 – 1	załączenie i wyłączenie alarmu	głośno	cicho*
1 – 2	czas centralnych zamków	3 sekundy	0,7 sekundy*
1 – 3	zamykanie zamków podczas jazdy i otwarcie po jej zakończeniu	tak	nie*
1 – 4	funkcja komfort (dodatkowy impuls zamka zamknij 25 sekund)	włączona	wyłączona*
1 – 5	samouzbrojenie	tak	nie*
1 – 6	immobiliser	aktywny	nieaktywny*
1 – 7	antyporwanie	aktywne	nieaktywne*
1 – 8	test drzwi podczas uzbrajania	włączony*	wyłączony
2 – 1	blokowanie kasowania antynapadu i immobilisera przyciskiem serwisowym	tak (tylko kod PIN)	nie*
2 – 2	blokowanie wejścia w stan serwisowy za pomocą przycisku serwisowego	tak (tylko kod PIN)	nie*
2 – 3	po 4 wyzwoleniu wejścia prealarmowego następuje pełen cykl alarmowania	tak	nie*
2 – 4	prealarm po 1 sek. od pobudzenia	tak	nie*
2 – 5	aktywny buzzer przy działaniu antyporwania	tak	nie*
2 – 6	sterowanie kierunkowskazami podczas alarmowania (przewód niebieski +12V)	nie	tak*
2 – 7	sterowanie sekwencyjne kierunkowskazami podczas alarmowania (przewód szary – masa 200mA)	impuls ciągły	sekwencyjnie*
2 – 8	sterowanie kierunkowskazami podczas uzbrajania i rozbrajania (przewód niebieski +12V)	tak	nie*
3 – 1	wyzwalanie wejścia krańcowego	Plusem (powyżej 8V)	Masą* (poniżej 2V)
3 – 2	wyzwalanie wejścia specjalnego	Plusem (powyżej 8V)	Masą* (poniżej 2V)
3 – 3	Sekwencyjne sterowanie klaksonem (przewód szary)	tak	nie*
3 – 4	Opóźnienie alarmowania od wejścia krańcowego (żółty)	1 sekunda	nie*

* ustawienia fabryczne

UWAGA! Korzystanie z głośnego potwierdzania załączania i wyłączania alarmu, funkcji antyporwaniowej (parametr 1-1, 1-7 - standardowo wyłączone) może mieć miejsce tylko w krajach, w których nie obowiązują przepisy Regulaminu 97EKG ONZ. W przeciwnym wypadku homologacja zamontowanego Samochodowego Systemu Alarmowego AMPIO BP staje się nieważna! Włączenie tej funkcji jest możliwe tylko na własną odpowiedzialność użytkownika.

1-1 Załączenie i wyłączanie alarmu może być potwierdzane dźwiękiem syreny.
1-2 Czas trwania impulsów zamka podczas zamykania i otwierania alarmu. Można programować 0,7 sekundy lub 3 sekundy.
1-3 Po załączeniu zapłonu i upływie 5 sekund centralny zamek zostanie zamknięty (w czasie tym czasie drzwi muszą być zamknięte w przeciwnym razie funkcja nie zadziała). Po wyłączeniu zapłonu centralny zamek zostanie otwarty.
1-4 Po załączeniu alarm wystawia dodatkowy impuls centralnego zamka zamknij (używany do funkcji domykania szyb) o czasie trwania 25 sekund.
1-5 Jeżeli wyłączymy alarm a drzwi nie zostaną otwarte to po upływie 25 sekund alarm sam ponownie się uzbroi.
1-6 Immobiliser uzbroi się przy wyłączonym zapłonie i po otwarciu drzwi. Kasowanie immobilisera następuje poprzez naciśnięcie przycisku lub wpisanie kodu PIN.
1-7 Włączenie funkcji antyporwania. Alarm wchodzi w antyporwanie przy załączonym zapłonie i otwarciu drzwi po określonym czasie.
Aby skasować antynapad należy przycisnąć przycisk autoryzacji (antynapadu) na 0,5 sekundy, alarm potwierdzi to błyskiem diody LED.
1-8 Jeżeli po załączeniu alarmu drzwi będą otwarte alarm wygeneruje trzykrotny beep syreny. Jeśli aktywne będzie wejście specjalne alarm wygeneruje czterokrotny beep syreny.

2-1 Jeśli ta funkcja jest włączona skasowanie antynapadu lub immobilisera możliwe jest tylko przez podanie dwucyfrowego kodu PIN antynapadu (fabrycznie 25) a nie standardowo po naciśnięciu przycisku.
2-2 Jeśli ta funkcja jest włączona wejście w stan serwisowy (czasowe rozbrojenie) jest możliwe tylko po podaniu kodu PIN rozbrojenia awaryjnego a nie standardowo po przytrzymaniu przycisku przez 10 sekund.
2-3 Jeżeli parametr jest ustawiony to po 4 wyzwoleniu wejścia prealarmowego następuje pełen cykl alarmowania (pobudzenia wejścia prealarmowego muszą następować w odstępach mniejszych od 8 sekund).
2-4 Wejście prealarmowe jest aktywne dopiero po 1 sekundzie od pobudzenia.
2-5 Jeśli ta funkcja jest włączona faza antyporwania będzie sygnalizowana dźwiękiem buzzera.
2-6 Alarmowanie może być potwierdzane błyskami kierunkowskazów lub można wyłączyć tą funkcję (przewód niebieski +12V).
2-7 Włącza sekwencyjne sterowanie kierunkowskazami podczas alarmowania (przewód szary podaje masę, max 200mA). Z tego parametru korzystamy przy sterowaniu kierunkowskazami poprzez podłączenie się do wyłącznika świateł awaryjnych.
Przy ustawieniu **"sekwencyjnie"** - podaje 0,5 sek impuls masy na przewodzie szarym na początku fazy alarmowania oraz 0,5 sek impuls masy na końcu fazy alarmowania.
Przy ustawieniu **"impuls ciągły"** - podaje masę przez całą fazę alarmowania.
2-8 Uzbrajanie i rozbrajanie centralki może być potwierdzane błyskami kierunkowskazów lub można wyłączyć tą funkcję (przewód niebieski +12V).
3-1 Wejście krańcowe (przewód żółty) może być aktywowane masą (poniżej 2V) lub plusem (powyżej 10V).
3-2 Wejście specjalne (przewód biały) może być aktywowane masą (poniżej 2V) lub plusem (powyżej 10V).
3-3 Sekwencyjne sterowanie klaksonem (przewód szary). Do alarmowania można wykorzystać klakson zamiast syrenki. Należy pamiętać o zastosowaniu przekaźnika, który będzie sterował klaksonem. Obciążalność wyjścia (przewód szary) wynosi 200mA.
UWAGA! Jeśli ta funkcja jest aktywna nie działa sekwencyjne sterowanie kierunkowskazami (funkcja 2 - 7).
3-4 Opóźnienie alarmowania o 1 sekundę w przypadku wyzwolenia alarmu z wejścia krańcowego (włączniki drzwiowe przewód żółty).

Przykład:

np.: chcemy włączyć funkcję komfortu.

1. Wchodzimy w tryb programowania - wprowadzamy PIN instalatora (domyślnie 876) przyciskając odpowiednią ilość razy przycisk (każda cyfra zostanie potwierdzona dźwiękiem buzzera). Przerwy między kolejnymi cyframi nie powinny wynosić więcej niż 10 sekund. Wejście w tryb programowania potwierdzone zostanie dźwiękiem buzzera i zapaleniem diody LED.
2. Wybieramy "Programowanie parametrów" - 2x naciskamy przycisk (beep buzzera)
3. Wybieramy parametr numer 1-4 - 1x naciskamy przycisk (beep buzzera)
4. Czekamy ok. 1 sekundy
5. Naciskamy cztery razy przycisk (druga cyfra numeru programu) (beep buzzera).
6. Ustawiamy parametr na ON - 1x naciskamy przycisk (beep buzzera)
7. Koniec programowania i zapamiętanie parametrów - przytrzymujemy przycisk przez 1 sekundę, potwierdzone zostanie to szybkim błyskaniem diody LED - parametry zostały zapamiętane. Potwierdzone to zostanie długim dźwiękiem beep buzzera.

Uczenie impulsów uzbrajających i rozbrajających alarm

Po podłączeniu centralki zgodnie ze schematem montażowym alarm reaguje na standardowe impulsy zamykania i otwierania centralnego zamka (impuls prądowy +12V na siłowniku przy zamykaniu i otwieraniu). Jeśli samochód posiada takie impulsy sterujące centralka alarmowa powinna działać od razu po podłączeniu.

W przypadku gdy na siłowniku występują inne impulsy lub potencjały centralka nie będzie prawidłowo działać i należy przeprowadzić procedurę uczenia impulsów.

Dostępne procedury uczenia impulsów:

- **uczenie proste** - podstawowy tryb uczenia impulsów reagujący na kolejność występowania impulsów. Procedura jest zalecana do większości pojazdów.

Możliwe jest też wybranie programu z kilku fabrycznie zaprogramowanych w centralce.

Uczenie alarmu impulsów zamka centralnego (proste)

W celu wejścia do procedury uczenie impulsów należy:

- wprowadzić PIN instalatora (domyślnie 876) przyciskając odpowiednią ilość razy przycisk (każda cyfra zostanie potwierdzona dźwiękiem buzzera). Przerwy między kolejnymi cyframi nie powinny wynosić więcej niż 10 sekund. Wejście w tryb programowania potwierdzone zostanie dźwiękiem buzzera i zapaleniem diody LED.
- przyciskamy sześć razy przycisk (uczenie impulsów proste)
- alarm uczy się tylko kolejności impulsów.
- centralka po stwierdzeniu że na wejściach uczących, stany nie zmieniają się przez okres 1 sekundy, potwierdzi to beep'em syreny,
- teraz należy przy pomocy oryginalnego, fabrycznego pilota zamknąć centralny zamek.
- alarm potwierdzi to beep'em syreny,
- centralka po stwierdzeniu że na wejściach uczących, stany nie zmienią się przez 1 sekundę poinformuje nas ponownym beep'em syrenki
- teraz należy przy pomocy oryginalnego, fabrycznego pilota otworzyć centralny zamek.
- alarm potwierdzi to kilkakrotnym beep'em syrenki.
- procedura uczenia jest zakończona

PUNKT 1.4 - Zmiana kodów PIN

Rozróżniamy trzy odrębne kody PIN:
PIN instalatora (3 cyfrowy) - służy do zmiany konfiguracji i ustawień centralki a także do programowania i kasowania pilotów oraz identyfikatorów. Stosowany jest wyłącznie przez uprawnionych instalatorów. Domyślnie kod jest ustawiony na 876.
PIN rozbrojenia awaryjnego (3 cyfrowy) **-** umożliwia nam czasowe wyłączenie centralki (np. przy zgubieniu pilota lub oddaniu pojazdu do warsztatu) do momentu przyciśnięcia przycisku antynapadu. Domyślnie kod jest ustawiony na 234.
PIN antyporwania i immobilisera (2 cyfrowy) - potrzebny jest przy funkcji antyporwaniowej i immobilisera. Przy aktywnej funkcji "PIN antyporwania i immobilisera" aby wyjść z fazy antyporwania lub immobilisera nie wystarczy tylko wcisnąć przycisk autoryzacji na 0,5 sekundy tylko należy za jego pomocą podać kod PIN antyporwania lub immobilisera ustawiony przez instalatora lub użytkownika. Domyślnie kod jest ustawiony na 25.

Kody PIN rozbrojenia awaryjnego oraz antyporwania i immobilisera zaleca się zmienić po instalacji systemu alarmowego i poinformować o nich użytkownika pojazdu.

Zmiana kodu PIN instalatora

- wprowadzić PIN instalatora (domyślnie 876) przyciskając odpowiednią ilość razy przycisk. Przerwy między kolejnymi cyframi nie powinny wynosić więcej niż 10 sekund. Wejście w tryb programowania potwierdzone zostanie dwoma błyskami diody LED.

- przyciskamy cztery razy przycisk, alarm potwierdzi to błyskiem diody

- przyciskamy jeden raz przycisk, alarm potwierdzi to błyskiem diody

- wpisujemy nowy, 3 cyfrowy, kod PIN instalatora: przyciskamy przycisk tyle razy ile ma wynosić pierwsza cyfra kodu PIN - potwierdzone to zostanie błyskiem diody, następnie przyciskamy przycisk tyle razy ile ma wynosić druga cyfra kodu PIN - potwierdzone to zostanie błyskiem diody i tak samo jak pozostałe wprowadzamy ostatnią trzecią cyfrę kodu PIN.

- teraz należy powtórzyć wprowadzanie kodu PIN tak samo jak w punkcie powyżej. Zmiana kodu PIN instalatora wymaga aby podać go dwukrotnie.

- jeśli za drugim razem zostanie podany inny kod PIN niż za pierwszym razem, wyjdzie ze stanu programowania a dioda LED zapali się dwukrotnie na czas 2 sekund.

- jeśli nowy kod zostanie dwa razy poprawnie wprowadzony, dioda LED kilka krotnie szybko błyśnie a centralka automatycznie wyjdzie ze stanu programowania

Zmiana kodu PIN rozbrojenia awaryjnego

- wprowadzić PIN instalatora (domyślnie 876) przyciskając odpowiednią ilość razy przycisk. Przerwy między kolejnymi cyframi nie powinny wynosić więcej niż 10 sekund. Wejście w tryb programowania potwierdzone zostanie dwoma błyskami diody LED.

- przyciskamy cztery razy przycisk, alarm potwierdzi to błyskiem diody

- przyciskamy dwa razy przycisk, alarm potwierdzi to błyskiem diody

- wpisujemy nowy, 3 cyfrowy, kod PIN rozbrojenia awaryjnego: przyciskamy przycisk tyle razy ile ma wynosić pierwsza cyfra kodu PIN - potwierdzone to zostanie błyskiem diody, następnie przyciskamy przycisk tyle razy ile ma wynosić druga cyfra kodu PIN - potwierdzone to zostanie błyskiem diody i tak samo jak pozostałe wprowadzamy ostanią trzecią cyfrę kodu PIN.

- jeśli nowy kod zostanie poprawnie wprowadzony, dioda LED kilka krotnie szybko błyśnie a centralka automatycznie wyjdzie ze stanu programowania

Zmiana kodu PIN antyporwania i immobilisera

- wprowadzić PIN instalatora (domyślnie 876) przyciskając odpowiednią ilość razy przycisk. Przerwy między kolejnymi cyframi nie powinny wynosić więcej niż 10 sekund. Wejście w tryb programowania potwierdzone zostanie dwoma błyskami diody LED.

- przyciskamy cztery razy przycisk, alarm potwierdzi to błyskiem diody

- przyciskamy trzy razy przycisk, alarm potwierdzi to błyskiem diody

- wpisujemy nowy, 2 cyfrowy, kod PIN antyporwania i immobilisera: przyciskamy przycisk tyle razy ile ma wynosić pierwsza cyfra kodu PIN - potwierdzone to zostanie błyskiem diody, następnie przyciskamy przycisk tyle razy ile ma wynosić druga cyfra kodu PIN - potwierdzone to zostanie błyskiem diody

- jeśli nowy kod zostanie poprawnie wprowadzony, dioda LED kilka krotnie szybko błyśnie a centralka automatycznie wyjdzie ze stanu programowania

PUNKT 1.5 - Wersja oprogramowania centralki alarmowej

Możemy sprawdzić jaką wersję oprogramowania posiada nasza centralka. Numer wersji jest jednocześnie ostatnim numerem programu z listy dostępnych fabrycznych programów. W celu sprawdzenia wersji należy:

- wprowadzić PIN instalatora (domyślnie 876) przyciskając odpowiednią ilość razy przycisk (każda cyfra zostanie potwierdzona dźwiękiem buzzera). Przerwy między kolejnymi cyframi nie powinny wynosić więcej niż 10 sekund. Wejście w tryb programowania potwierdzone zostanie dźwiękiem buzzera i zapaleniem diody LED.

- przyciskamy pięć razy przycisk antynapadu, alarm potwierdzi to dźwiękiem buzzera

- mrugnięciami diody LED możemy odczytać dwucyfrowy numer wersji oprogramowania. Najpierw podawana jest pierwsza cyfra, potem 3 sekundy dioda nie świeci a następnie podawana jest druga cyfra. Centralka automatycznie wychodzi ze stanu programowania.

PUNKT 1.10 - Przywracanie ustawień fabrycznych

Możemy przywrócić ustawienia fabryczne centralki. Wszystkie parametry zostają ustawione domyślnie, centralka zostaje zresetowana i należy ponownie ustawić numer programu dla danego samochodu. W celu przywrócenia domyślnych ustawień należy:

- wprowadzić PIN instalatora (domyślnie 876) przyciskając odpowiednią ilość razy przycisk. Przerwy między kolejnymi cyfra mi nie powinny wynosić więcej niż 10 sekund.

- przyciskamy dziesięć razy przycisk, alarm potwierdzi to błyskiem diody

- wszystkie parametry zostają ustawione domyślnie, centralka zostaje zresetowana

PUNKT 1.1 - Wybieranie programów z listy

Możliwe jest wybranie programu z kilku fabrycznie zaprogramowanych w centralce (nie trzeba w tym przypadku przeprowadzać uczenia impulsów). W tym celu należy:

- wprowadzić PIN instalatora (domyślnie 876) przyciskając odpowiednią ilość razy przycisk (każda cyfra zostanie potwierdzona dźwiękiem buzzera). Przerwy między kolejnymi cyframi nie powinny wynosić więcej niż 10 sekund. Wejście w tryb programowania potwierdzone zostanie dźwiękiem buzzera i zapaleniem diody LED.
- przyciskamy jeden raz przycisk (wybieranie samochodów z listy programów)
- w zależności od potrzeby wybieramy odpowiedni program. Numer programu składa się zawsze z dwóch liczb:

  - przyciskamy przycisk tyle razy ile wynosi pierwsza liczba numeru programu (np. dla 1 - 4 to będzie to jeden raz), centralka potwierdzi krótkim beepem syrenki
  - przyciskamy przycisk tyle razy ile wynosi druga liczba numeru programu (np. dla 1 - 4 to będzie to cztery razy) centralka potwierdzi krótkim dwukrotnym beepem syrenki
  - jeżeli wybranie programu potwierdzone zostanie dłuższym sygnałem "bzz", oznacza to że podany został błędny numer programu. Prawidłowy numer programu zostaje potwierdzony krótkim dwukrotnym beepem buzzera.

Przykład:
Wybieramy program nr. 1- 2 **AUDI**

- wprowadzić PIN instalatora (domyślnie 876) przyciskając odpowiednią ilość razy przycisk (każda cyfra zostanie potwierdzona dźwiękiem buzzera). Przerwy między kolejnymi cyframi nie powinny wynosić więcej niż 10 sekund. Wejście w tryb programowania potwierdzone zostanie dźwiękiem buzzera i zapaleniem diody LED.
- przyciskamy jeden raz przycisk (wybieranie samochodów z listy programów)i
- znów przyciskamy przycisk jeden raz (pierwsza cyfra numeru programu), centralka potwierdzi to krótkim beepem buzzera
- przyciskamy przycisk antynapadu dwa razy (druga cyfra numeru programu), centralka potwierdzi to krótkim kilkakrotnym beepem buzzera
- program został wybrany i ustawiony

Aktualizacja listy programów

Centralka Ampio BP jest przystosowana do współpracy z programatorem Ampio USB. Dzięki niemu możliwa jest aktualizacja listy programów a także wgranie nowego oprogramowania centralki.

Wszystkie potrzebne pliki są dostępne dla autoryzowanych montażystów i można je pobrać z naszej strony **www.ampio.pl (Strefa dla instalatorów).**

Jeśli centralka nie obsługuje danego modelu auta, po uprzednim kontakcie z naszą firmą i za pomocą programatora Ampio USB możliwe jest stworzenie odpowiednio działającego programu.

LISTA PROGRAMÓW

UNIWERSALNY	**- nr. 1 - 1**
AUDI	**- nr. 1 - 2**
SPRINTER	**- nr. 1 - 3**
KIA SOUL	**- nr. 1 - 4**
FORD MONDEO (z ryglem)	**- nr. 1 - 5**

1 - 1. UNIWERSALNY
Jest to program który jest oryginalnie dostępny w nowej centralce.
Pojawienie się impulsu plusowego na "Wejściu załączającym alarm" powoduje uzbrojenie centralki, a pojawienie się impulsu plusowego na "Wejściu wyłączającym alarm" powoduje rozbrojenie centralki.
UWAGA!!!
W tym programie zmiana stanu na wejściach blokujących powoduje brak reakcji centralki na uzbrajanie i rozbrajanie przez jedną sekundę.

1 - 2. AUDI
Program dedykowany do samochodów marki Audi.
Jeden impuls plusowy na "Wejściu załączającym alarm" powoduje uzbrojenie centralki, a dwa impulsy plusowe na tym samym wejściu ("Wejściu załączającym alarm") powodują rozbrojenie centralki. Przy tym programie nie trzeba podłączać przewodów: "Wejście wyłączające alarm" oraz "Wejść blokujących".
1 - 3. MERCEDES SPRINTER
Program dedykowany do samochodu Mercedes Sprinter.
Przy tym programie nie trzeba podłączać przewodów: "Wejście wyłączające alarm" oraz "Wejście załączające alarm". Obydwa "Wejścia blokujące" należy połączyć razem.
Trzy impulsy masowe na "Wejściu blokującym" powodują uzbrojenie centralki, a jeden impuls masowy na tym samym wejściu ("Wejściu blokującym") powoduje rozbrojenie centralki.
1 - 4. KIA SOUL
Program dedykowany do samochodu Kia Soul model 2009.
Szczegółowa instrukcja montażu znajduje się na stronie www.ampio.pl w Strefie dla instalatorów.
1 - 5. FORD MONDEO (z ryglem)
Program dedykowany do samochodu Ford Mondeo z ryglem model 2006.
Szczegółowa instrukcja montażu znajduje się na stronie www.ampio.pl w Strefie dla instalatorów.

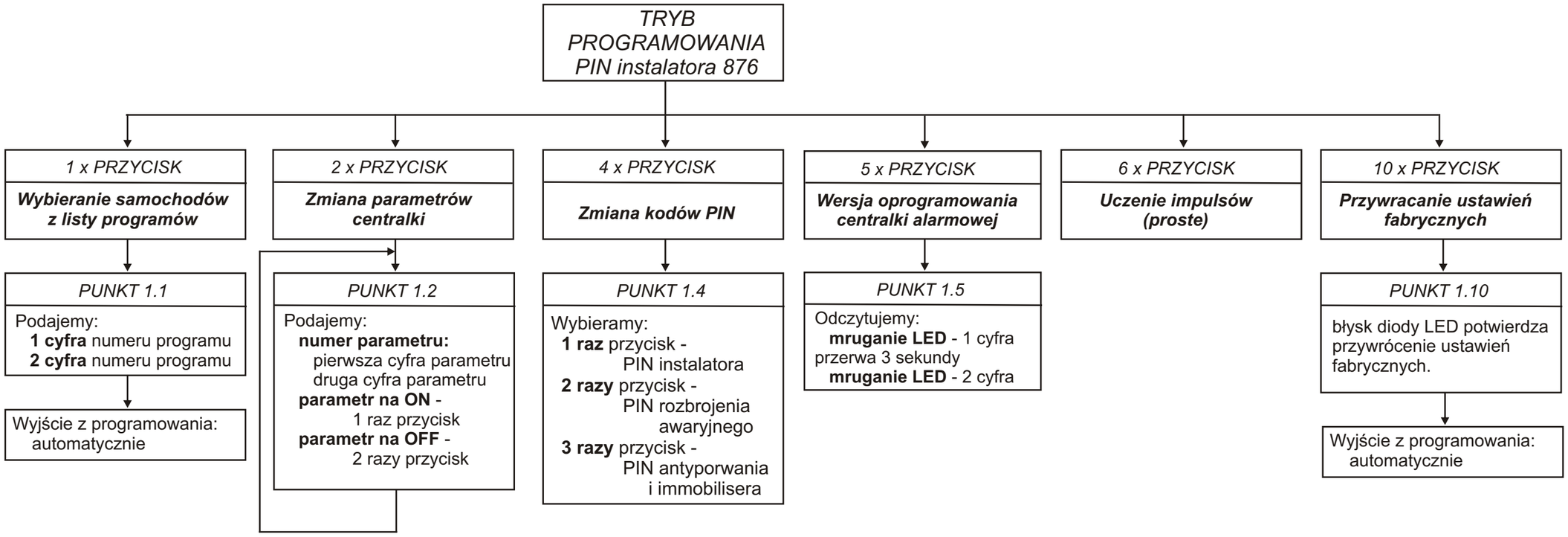

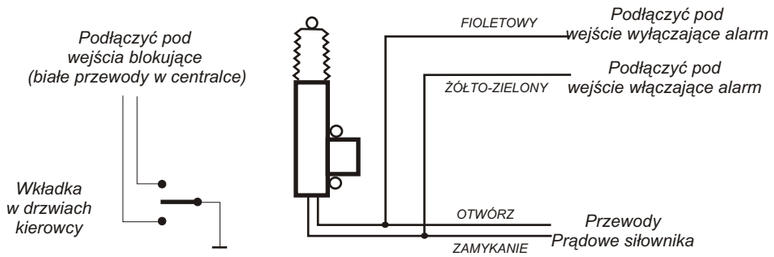

Rysunek 1. Podstawowy sposób podłączenia centralki

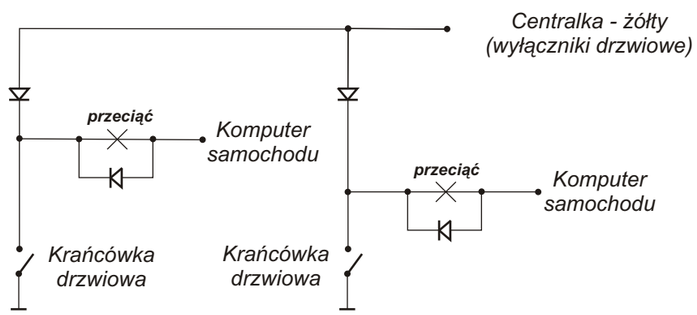

Rysunek 2. Sposób podłączania krańcówek drzwiowych

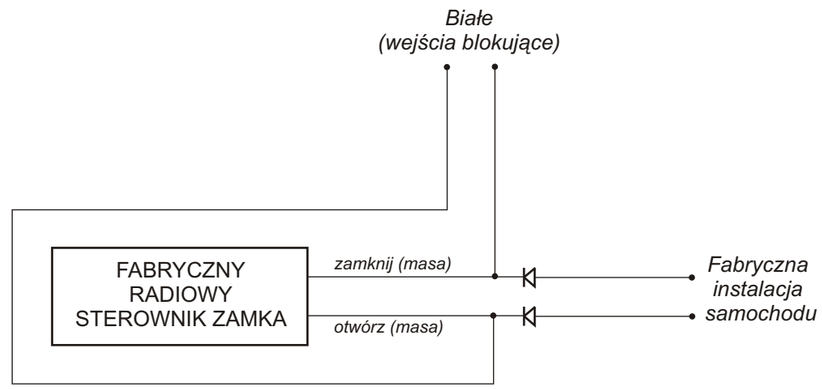

Rysunek 3. Sposób podłączania wejść blokujących

Schemat podłączeń centralki alarmowej Ampio Mini BP
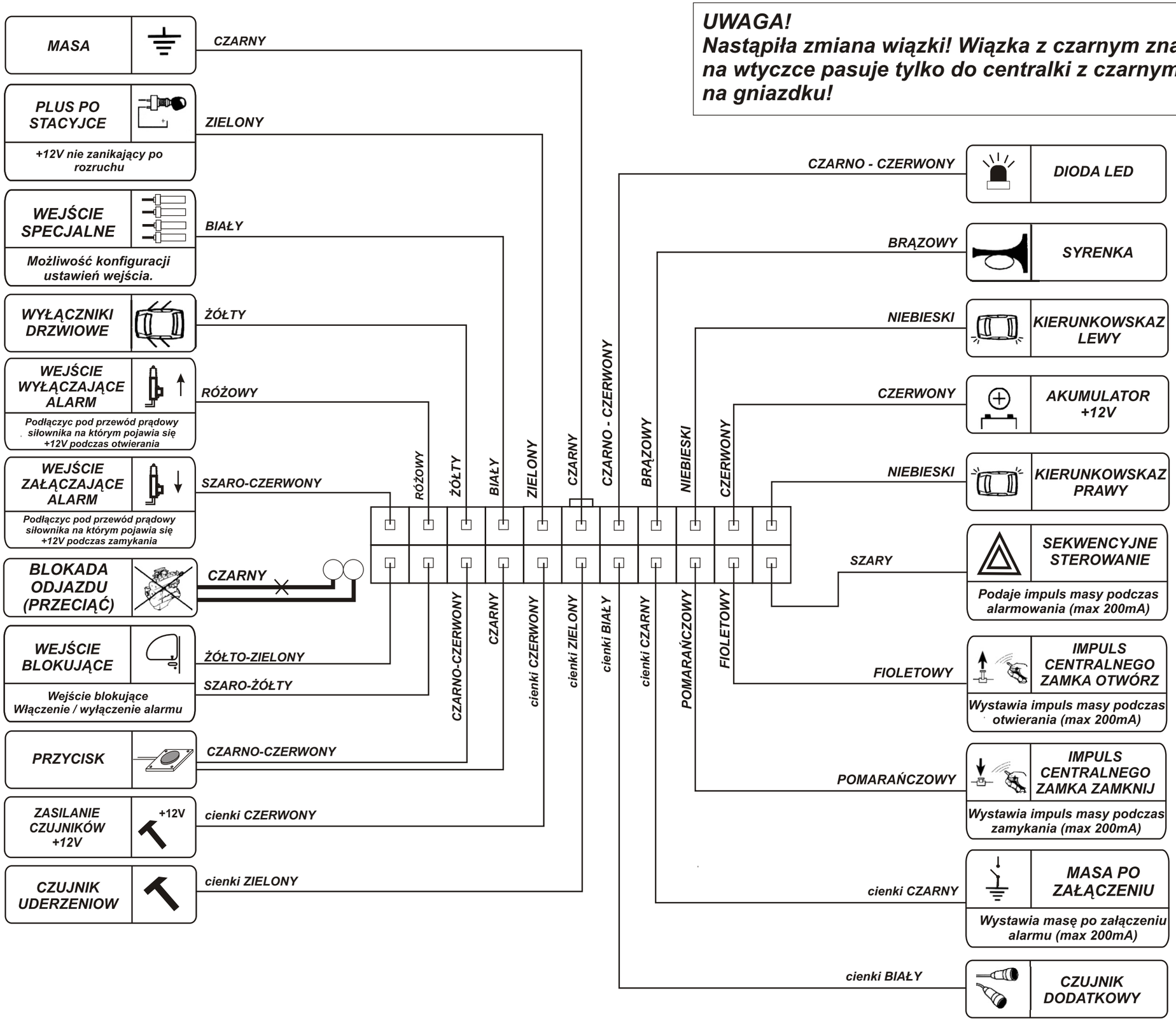
UWAGA!
Nastąpiła zmiana wiązki! Wiązka z czarnym znacznikiem (kropką) na wtyczce pasuje tylko do centralki z czarnym znacznikiem (kropką) na gniazdku!